No2 : 1.37mm Lead Door Opening , 3 sets

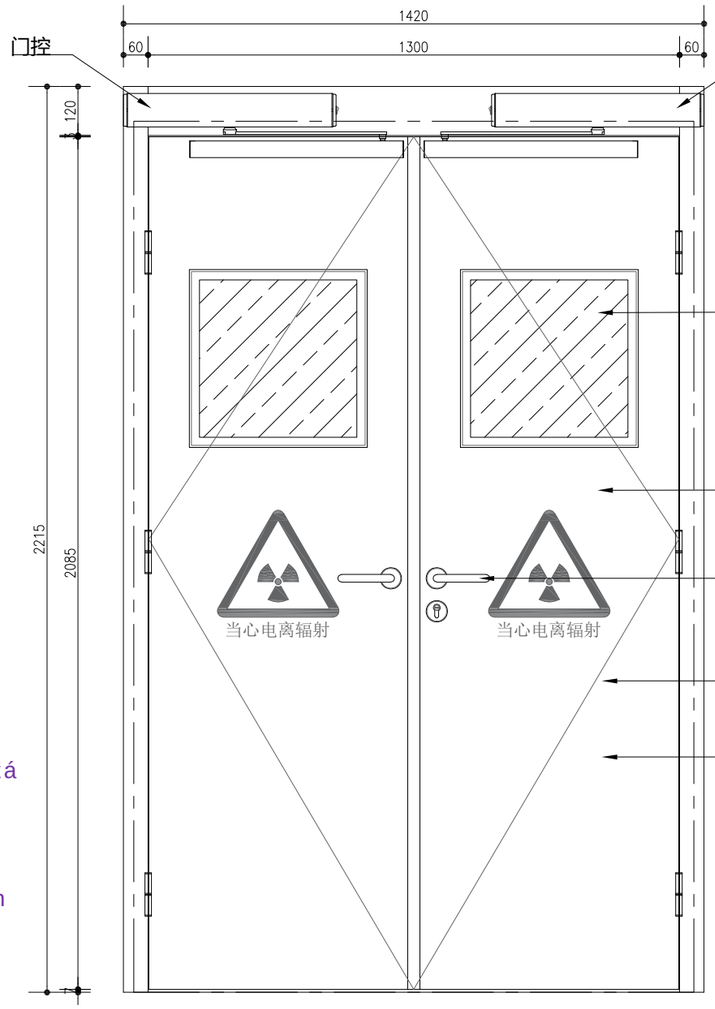

门控

门控

Gate motor/
Motor de puerta

观察窗
400*400铅防护玻璃

Observation window with 400×400mm lead-protective glass/
Ventana de observación con vidrio protector contra radiación de plomo de 400×400mm

304不锈钢材质

304 stainless steel material/Material de acero inoxidable 304

门锁

Door lock/Cerradura de puerta

门体内部纸蜂窝填充

门体内衬2mmpb铅板

Door body filled with paper honeycomb coreDoor body lined with 2mmPb lead /El cuerpo de la puerta está relleno con núcleo de panal de papelEl cuerpo de la puerta está forrado con chapa de plomo de 2mm de espesor (Pb)

脚踏

Pedal

电动双开--铅门

Electric double-lead door/Puerta de plomo eléctrica de doble hoja

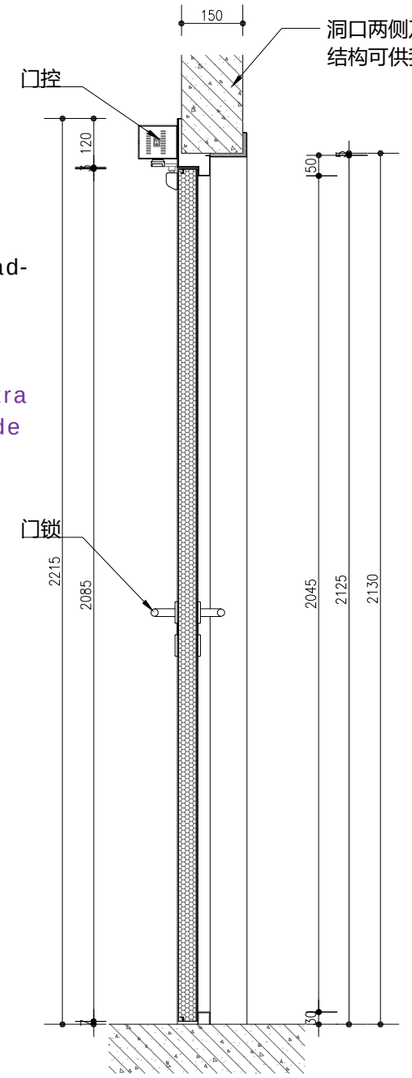

门控

洞口两侧及上方的墙体结构可供我司门套生根

The wall structure on both sides and above the opening can provide anchorage for our door frame.

门锁

纵剖图

Longitudinal sectional view/
Vista en corte longitudinal

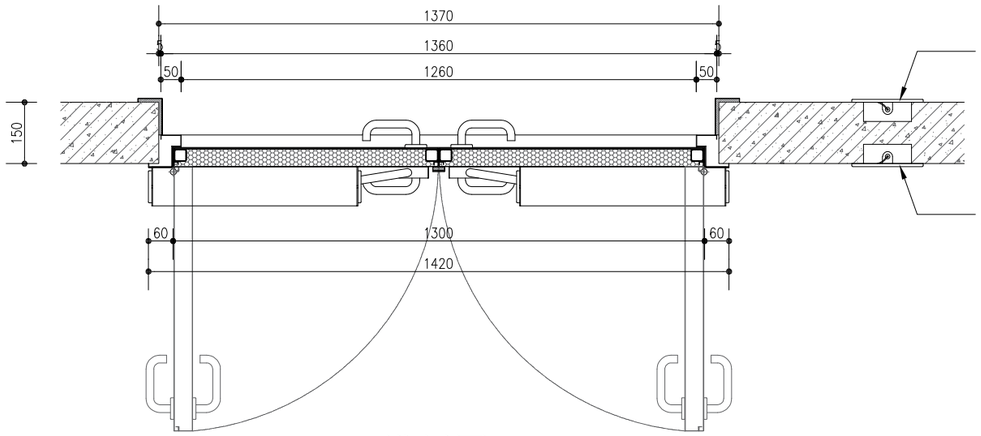

脚踏

脚踏

横剖图

Cross-sectional view/Vista en corte transversal

注：1.洞口尺寸：2130*1370mm（高*宽mm）
2.产品门尺寸：2215*1420mm（高*宽mm）
3.观察窗玻璃尺寸：400*400mm（高*宽mm）

附注
DESCRIPTIONS

会签
COORDINATION

建 筑 ARCHI.	电 气 ELEC
结 构 STRCCL	暖 通 HMAC
给排水 PLUMBING	燃 气 GAS

加盖图章处
STAVP AREA

审 定 APPROVED BY		
项目负责 CAPTAIN		
专业负责 CHIEF ENGI		
审 核 EXAMINED BY		
校 对 CIECKED BY		
设 计 DESIGNED BY	王朝勇	
	印刷体 PRINT	签 署 SIGNAIURE

建设单位 CLIENT

工程项目 PROJECT

子 项 SUBENTRY

防护门

图 名 TITLE

图 别 DRAWING TYPE	图 号 DRAWING NO.
工程号 PROJ. NO	日 期 DATE
版本号 EDITION NO.	备 注